CODE: **DCDCH-12V2A-SD**
TYP: 12 V/2 A/62 mm DC/DC-Abwärtswandler




**Merkmale:**

- Ausgangsleistung 2 A/12 V DC
- Gleichstrom-Eingangsbereich 18 – 30 V DC
- hoher Wirkungsgrad 93 %
- Gehäuse nach Schutzart IP 67
- Schutzvorrichtungen:
  - Kurzschlussschutz
  - Überlastschutz (OLP)
  - Schutz vor verkehrter Eingangsspannungspolarität
- Garantie – 2 Jahre ab Herstellungsdatum

**BESCHREIBUNG**

Der DC/DC-Wandler dient zur Stromversorgung von Geräten, die eine stabilisierte Spannung von **12 V DC** benötigen. Die maximale Strombelastung beträgt **2 A (Pmax = 24 W)**. Dieses Modul verfügt über keine galvanische Trennung zwischen Eingang und Ausgang (IN-AUX) und arbeitet mit gemeinsamem Massepotenzial. Das Gerät ist gegen Kurzschluss, Überlast und Verpolung der Eingangsspannung geschützt.

**TECHNISCHE DATEN.**

| | |
|---|---|
| Versorgungsspannung | 18 – 30 V DC |
| Versorgungsleistung | max. 24 W |
| Wirkungsgrad | 93 % |
| Ausgangsspannung | 12 V DC |
| Stromaufnahme durch Netzteil-Systeme | max. 10 mA |
| **Ausgangsstrom** | **2 A** |
| Brummspannung | max. 100 mV p-p |
| Schutz vor Kurzschlüssen (SCP) und Überlastungen (OLP) | 110 – 150 % der Modulleistung – Begrenzung der Ausgangsleistung, automatische Rückstellung nach Beseitigung des Kurzschlusses |
| Schutzart | IP67 |
| Betriebsbedingungen | Temperatur -10 °C bis 40 °C<br>, relative Luftfeuchtigkeit 20 % bis 90 % |
| Abmessungen (L × B × H) | 58 x 58 x 28 [mm] |
| Netto-/Bruttogewicht | 0,16 / 0,19 [kg] |
| Schutzklasse EN 60950-1:2007 | II (zweite) |
| Länge des Gleichstrom-Eingangskabels | 0,3 m |
| Länge des Gleichstrom-Ausgangskabels | 0,5 m + Stecker DC5,5/2,1 Buchse |
| Lagertemperatur | -20 °C bis +60 °C |
| Erklärungen, Garantie | CE, 2 Jahre ab Herstellungsdatum |

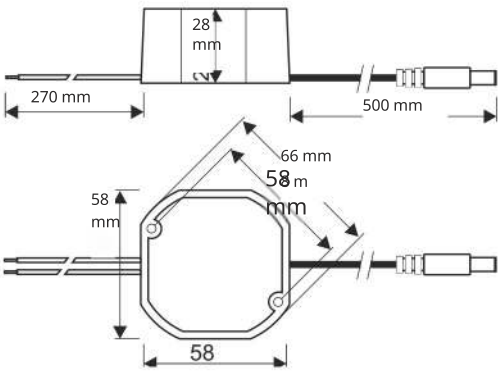


Abb. 1.
Mechanische Ansicht und Abmessungen des Konverters.

**ZUBEHÖR**

**ZUBEHÖR**:
[1] Adapterkabel – Stecker DC 5,5/2,1 – Art.-Nr. ML109

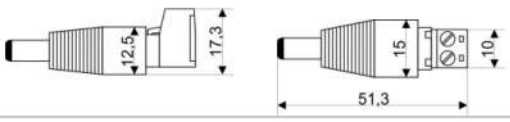


Für die Konverter ist Zubehör erhältlich – Kabeladapter.
Weitere Informationen finden Sie unter www.pulsar.pl.

This document has been automatically translated. The translation may contain errors or inaccuracies. In case of doubt, please refer to the original version of document or contact us.