M13VG550IR

1/3" MP Varioobjektiv 5-50 mm

4220015

TECHNISCHES DATENBLATT



- Kompaktes Design
- Für Bildsensoren bis 1/3"
- Bis zu 2 Megapixel Auflösung
- 5,6° Öffnungswinkel im Telebereich
- IR-korrigiert für Tag/Nacht-Kameras
- Keine Fokusverschiebung im T/N-Betrieb

Aufnahmesensor	1/3''
Objektiv	5 – 50 mm
Öffnungswinkel Video	5,6° – 53° bei 1/3'' Sensor
Betriebstemperatur	-20 °C bis +60 °C
Gewicht	104 g
Kleinster Blendenwert	1.6
Objektivaufnahme	CS
Blendensteuerung	DC geregelt
Kamera-Auflösung	Bis zu 2 MP

Das M13VG550IR ist ein IR-korrigiertes Megapixel Teleobjektiv von Tamron. Durch eine besondere Beschichtung wird die Auflösung von 2 Megapixeln über den gesamten Bereich der Wellenlängen von sichtbarem Licht bis zum nahen Infrarotbereich erreicht. Darum kann auch im Nachtmodus mit IR-Beleuchtung ein hochauflösendes Bild erzeugt werden, dass durch die Tamron Flat-Field Technologie auch bis in die Ecken gleichmäßig scharf ist.

Der Abbildungsbereich des M13VG550IR ist für 1/3" Sensoren ausgelegt. Der Fokus und Zoom lässt sich mit einem großen Einstellbereich schnell und einfach einstellen und fixieren.

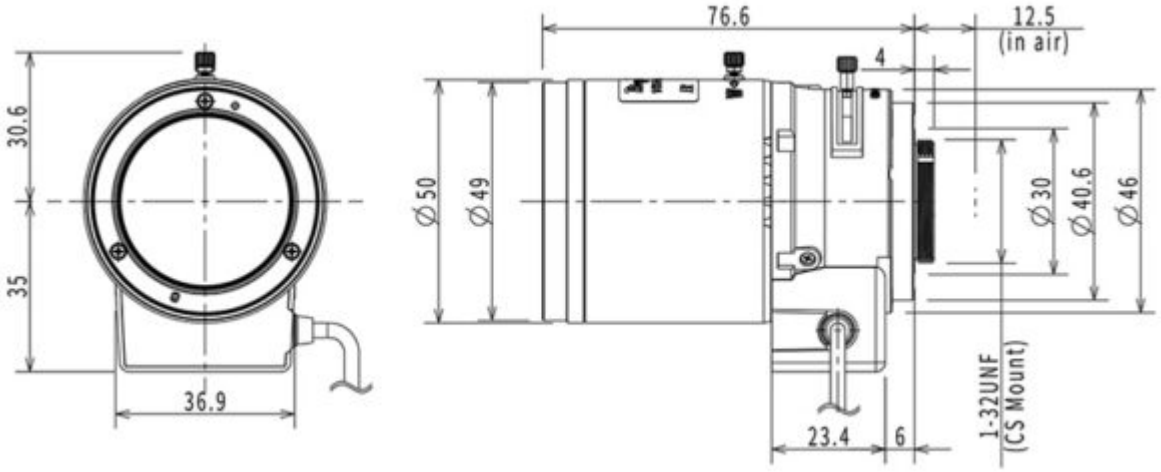

Abmessungen