M13VG288IR

1/2,7" MP Varioobjektiv 2,8-8 mm

4220046

TECHNISCHES DATENBLATT



- bis zu 3 Megapixel Auflösung
- IR-korrigiert für Tag/Nacht-Kameras
- 100° Super Weitwinkel

Aufnahmesensor	1/2,7"
Objektiv	F1.2, 2,8 – 8 mm
Öffnungswinkel Video	35,8° – 100,1° (H)
Gewicht	70 g
Blendensteuerung	DC geregelt
Objektivaufnahme	CS
Kamera-Auflösung	Bis zu 3 MP

Das M13VG288IR ist ein sehr lichtstarkes Megapixel Objektiv. Der Lichtwert von F1.2 bei 2.8 mm wird durch die Verwendung von hybridasphärischen Linsen erreicht. Der Einstellring des Fokus lässt sich um 240° drehen und ermöglicht so eine leichte und genaue Fokussierung. Die Blickwinkel (H) von 100.1° (2.8 mm) und 35,8° (8mm) machen das Objektiv universell einsetzbar. Es ist ein echtes Tag/Nacht-Megapixelobjektiv. Bei konventionellen Tag/Nachtkameras war die Auflösung im Nachtmodus normalerweise geringer als im Farbmodus. Bei den neuen Modellen wird die Auflösung von 3 Megapixeln über den gesamten Bereich der Wellenlängen von sichtbarem Licht bis Nah-Infrarot erreicht, so dass auch im Nachtmodus mit 3 Megapixeln aufgenommen werden kann.

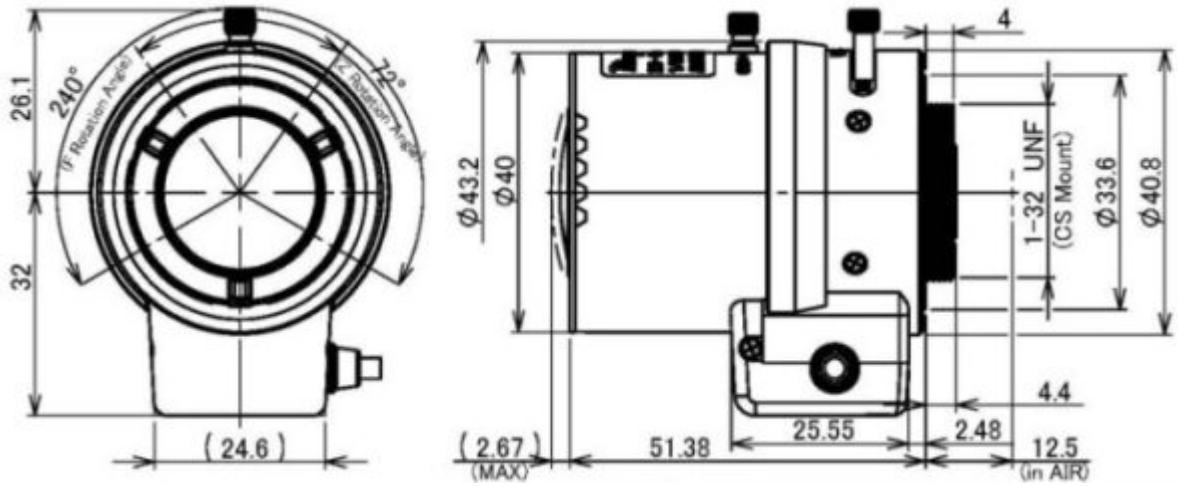

Abmessungen