LUNA MI2210

2MP Mini Audio

6730055

TECHNISCHES DATENBLATT



- Pinhole 103° (2,8 mm)
- CVI, TVI, AHD, FBAS
- Audioeingang
- dünnes 2,5 m Kabel mit Stecker
- 12 V DC

Videonorm	HD-CVI, TVI, AHD, CVBS (umschaltbar per OSD-Menü oder UTC-Controller)
Aufnahmesensor	1/2,8" CMOS
Auflösung (max.)	1920 x 1080
Objektiv	2,8 mm, Pinhole
Öffnungswinkel Video	103° (H)
Lichtempfindlichkeit	0,004 Lux bei F2.4
Verschlusszeiten	1/3 – 1/100.000 Sek.
MOD (Minimale Objekt Distanz)	0,5 m
DORI Identifizieren	4 m
DORI Erkennen	9 m
DORI Beobachten	17 m
DORI Entdecken	43 m
Beleuchtung	nein
Tag/Nacht Funktion	Elektronische Umschaltung, fester IR-Sperrfilter auf Sensor
Gegenlichtkompensation	WDR (120 dB), BLC, HLC
Audio	1x IN
Bildraten	Stream-1: bis zu 25 Bps (1920×1080)
Spiegel Funktion	unterstützt
Entnebelungsfunktion	unterstützt
Rauschunterdrückung	3D-DNR
Verstärkungsregelung (AGC)	Automatisch, Manuell
Weißabgleich	automatisch, manuell
Videoausgang	1x BNC
Farbe	schwarz
Leistungsaufnahme	max. 2,11 W
Spannungsversorgung	12 V DC
Betriebstemperatur	-30 °C bis +60 °C
Abmessungen	30 x 31 x 29,5 mm zzgl. Halter (B x H x T)
Gewicht	40 g
Bedienung	OSD über Rekorder
Lieferumfang	Haltebügel, Schrauben, Anschlusskabel

Die LUNA MI2210 ist eine HD-CVI Mini-Kamera. Besonderheit ist die extrem kleine Bauform: die Kamera ist nur so groß wie eine Streichholzschachtel. Dieses Modell verfügt über ein 2,8 mm Pinhole-Objektiv. Die DNR (Rauschunterdrückung) ermöglicht den Einsatz bei schlechten Lichtbedingungen. Über das mehrsprachige OSD Menü werden die Funktionen zur Bildverbesserung eingestellt (OSD über Rekorder, Video-Formatumschaltung über OSD-Menü oder UTC-Controller). Ein gesetzeskonformer Einsatz ist durch eine Privatzonenmaskierung allerorts möglich. Das Videosignal (BNC) und die 12 V DC Spannungsversorgung (2,1 mm Plug) werden an eine steckbare Kabelpeitsche (Länge ca. 2,5 m, BNC Stecker) angeschlossen, ein Audioeingang über ein separates,

beiliegendes Anschlusskabel. Montagebügel und -Material werden mitgeliefert.

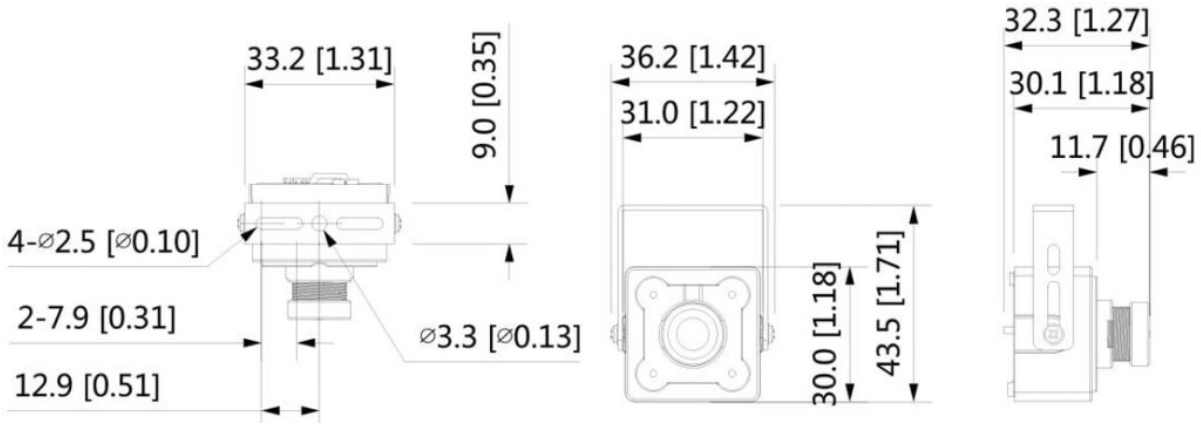

Abmessungen