LUNA HA05

Adapter

4071691

lunaSYSTEM

TECHNISCHES DATENBLATT



- Adapter für Kamera
- robuste Metallausführung

Farbe	weiß
Material	Aluminium
Abmessungen	60 x 49 mm (D x H)
Gewicht	250 g
Tragkraft	7.000 g

In Verbindung mit der Adapterplatte LUNA HA04 und der Deckenhalterung LUNA ZU1443 können 4-fach Dome-Kameras mit Distanz an der Decke befestigt werden.

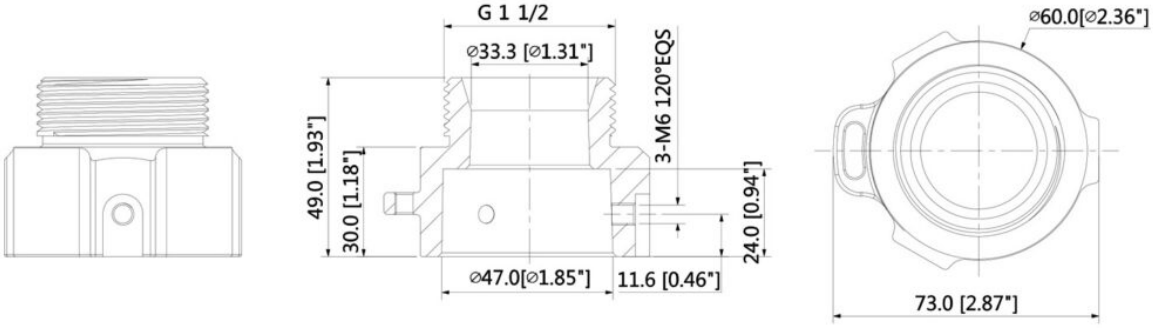

Abmessungen