LUNA DE01

Deckeneinbauhalter

4071730

lunaSYSTEM

TECHNISCHES DATENBLATT



- für Deckeneinbau von LUNA Domekameras

Farbe	weiß
Material	SECC, PC
Abmessungen	166 x 75,8 mm (D x H)
Gewicht	320 g
Tragkraft	1.000 g
Montage	Deckenausschnitt Ø 145,5 mm

Der LUNA DE01 ist ein stabiler Halter für den Deckeneinbau von LUNA Domekameras.

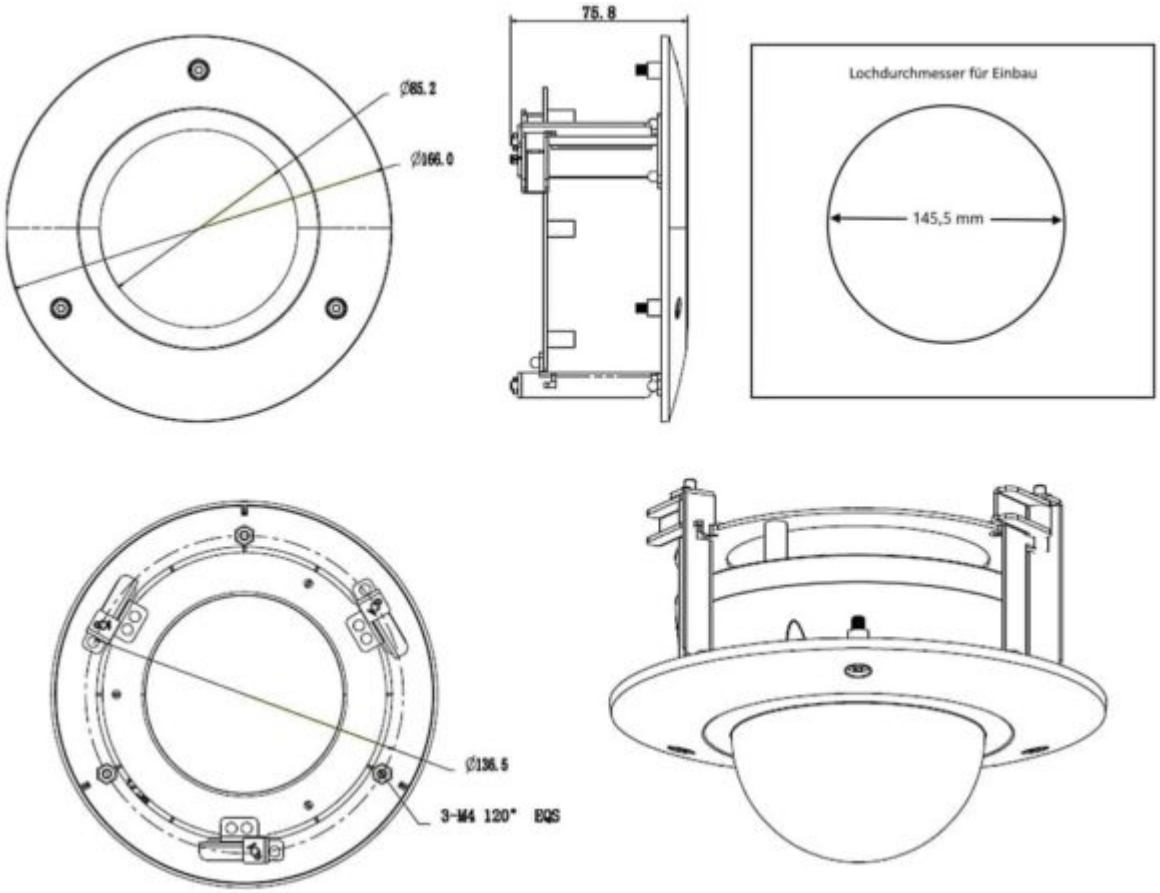

Abmessungen