LUNA DA2200

2MP FIX IR Mik

6731419

TECHNISCHES DATENBLATT



- Fix-Objektiv 86°
- CVI, TVI, AHD, FBAS
- IR-Strahler bis 40 m
- WDR 130 dB
- Wetter- & Vandalschutz
- 3-Achsen Montage
- 12 V DC

Videonorm	HD-CVI, TVI, AHD, CVBS (umschaltbar über DIP Schalter am Kabel)
Aufnahmesensor	1/2,8" CMOS
Auflösung (max.)	1920 x 1080
Objektiv	3,6 mm, F1.6
Öffnungswinkel Video	86° (H)
Lichtempfindlichkeit	0,001 Lux bei F1.6
Verschlusszeiten	1/25 – 1/100.000 Sek.
DORI Identifizieren	5 m
DORI Erkennen	11 m
DORI Beobachten	22 m
DORI Entdecken	54 m
Beleuchtung	IR-Licht bis zu 40 m (umgebungsabhängig)
Tag/Nacht Funktion	Farbe/SW/auto mit Schwenkfilter
Gegenlichtkompensation	WDR (120 dB), BLC, HLC
Audio	Mikrofon
Bildraten	Stream-1: bis zu 25 Bps (1920×1080)
Spiegel Funktion	unterstützt
Rauschunterdrückung	3D NR
Verstärkungsregelung (AGC)	Automatisch, Manuell
Weißabgleich	automatisch, manuell
Videoausgang	BNC
Farbe	weiß
Material	Metall
Schutzklassen	IP67, IK10
Leistungsaufnahme	max. 3,1 W
Spannungsversorgung	12 V DC
Betriebstemperatur	-40 °C bis +60 °C
Abmessungen	112 x 89.1 mm (D x H)
Gewicht	330 g

Die LUNA DA2200 ist eine vandalismusgeschützte (IK10) HD Multiformat Dome-Kamera mit IR-Strahler bis 40 m (HD-CVI/TVI/AHD/CVBS umschaltbar über DIP Schalter an der Kabelpeitsche). Sie ist für den Innen- und Außeneinsatz geeignet (IP67). HD-CVI ist ein Standard zur Langstreckenübertragung (max. 500 m) von HD-Videobildern (720p, 1080p) über konventionelle Koax-Kabel. Neben dem Video können auch Audiosignale (modellabhängig) und Daten über das gleiche Kabel übertragen werden. Der CMOS-Sensor liefert eine max. Auflösung von 2 Megapixel (1920 x 1080 px) mit bis zu 25 Bilder pro Sekunde. Die Kamera ist mit einem 3,6 mm Objektiv ausgestattet und verfügt über einen mechanischen IR Cut Filter (ICR). Einstellungen an der Kamera können komfortabel über das Koaxialkabel im OSD (OnScreenDisplay) der Kamera vorgenommen werden. Die Spannungsversorgung erfolgt über 12 V DC.

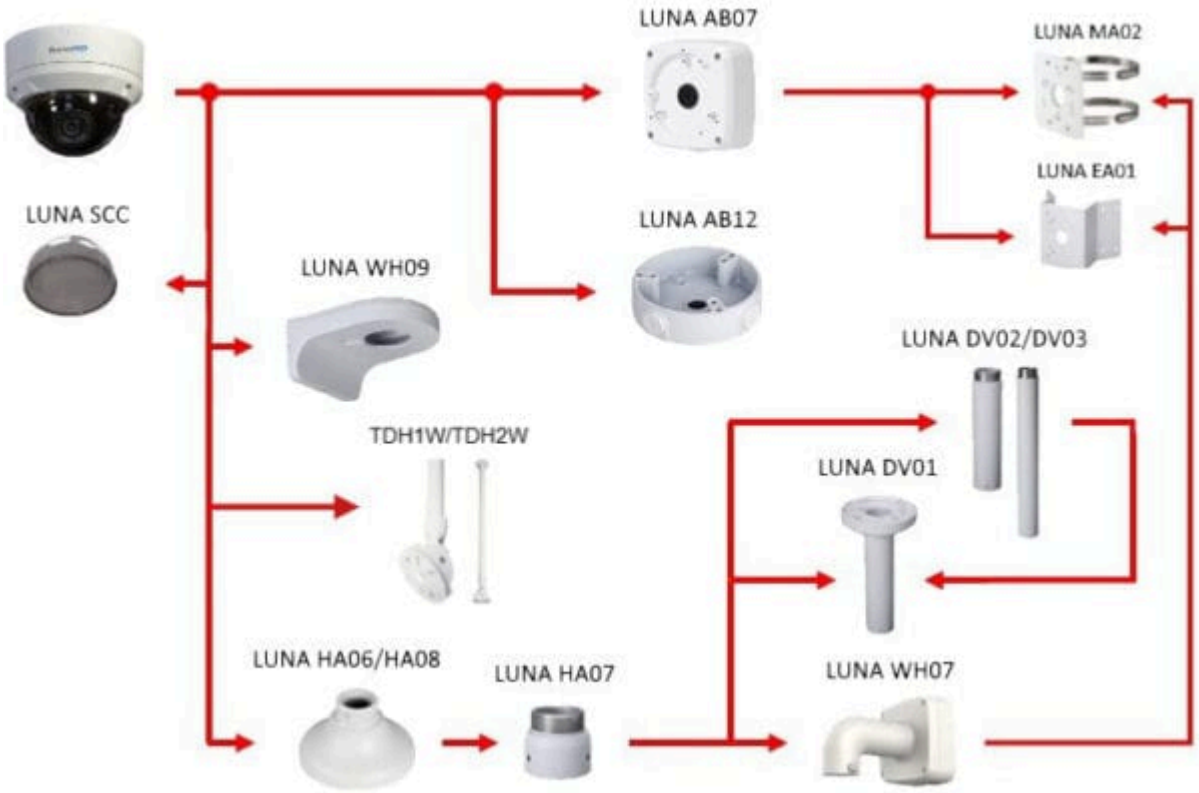

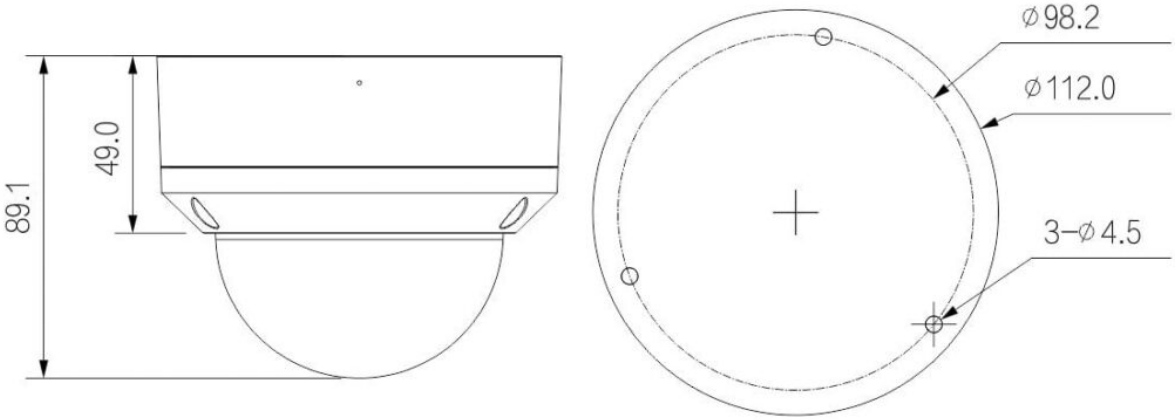

Abmessungen