# LUNA BD2501

2MP 12/24V

6730002

TECHNISCHES DATENBLATT




- HD-CVI & FBAS
- 12 V DC oder 24 V AC
- Tag/Nacht mit Schwenfilter
- Lieferung ohne Objektiv

| | |
|---|---|
| Filter Auflösung | 2 MP |
| Aufnahmesensor | 1/2,9" CMOS |
| Auflösung (max.) | 1920 x 1080 |
| Lichtempfindlichkeit | 1 Lux bei F1.2 |
| Tag/Nacht Funktion | Farbe/SW/auto mit Schwenkfilter |
| Gegenlichtkompensation | dWDR, BLC, HLC |
| Bildraten | Stream-1: bis zu 25 Bps (1920×1080) |
| Privatzonenmaskierung | 16 Zonen Quadrate oder 8 Polygone |
| Entnebelungsfunktion | unterstützt |
| Rauschunterdrückung | Digital |
| Verstärkungsregelung (AGC) | manuell |
| Weißabgleich | automatisch, manuell |
| Videoausgang | BNC (HD-CVI & FBAS) |
| Material | Aluminium |
| Leistungsaufnahme | 4,8 Watt max. |
| Spannungsversorgung | 12 V DC, 24 V AC |
| Betriebstemperatur | -10 °C bis +50 °C |
| Abmessungen | 61 x 53 x 128 mm (B x H x T) |
| Gewicht | 180 g |
| Objektivaufnahme | C/CS-Mount, DC-Blendensteuerung (Objektiv nicht im Lieferumfang) |
| Filter Serie | LUNA HD, LUNA |

Die LUNA BD2501 ist eine Full HD Tag/Nacht Boxkamera für den Innen- und Außeneinsatz (Gehäuse erforderlich). Die CVI-Technik ermöglicht die Übertragung eines analogen Videosignals in FullHD bis zu einer Länge von 300 m.

Der 1/2,9" 2 MP CMOS Sensor liefert brilliante und flüssige Bilder in Full HD Auflösung (1920 x 1080 px bei 25 Bps). Passende DC-Objektive (nicht im Lieferumfang) werden über CS-eingebunden. Der DSP (Signalprozessor) der Kamera ermöglicht zahlreiche Einstellungen für optimale Bildqualität auch bei schwierigen Lichtverhältnissen (OSD über Koaxkabel). Die Spannungsversorgung erfolgt über 12 V DC oder 24 V AC. Durch die zusätzliche parallele Ausgabe des FBAS Signals kann die Kamera zukunftssicher in ältere Bestandssysteme integriert werden.
Passende Objektive, Halterungen und Wetterschutzgehäuse sind optional erhältlich.

**Optional erhältliches Zubehör**

M13VG850IR - Objektiv Brennweite 8 - 50 mm
M13VG2713IR - Objektiv Brennweite 2,7 - 13 mm
SM4B - Wandhalter & Dekenhalter (Länge 130 mm)
GD-BR-AMP12 - Deckenhalter (Länge 1200 - 2000 mm, stufenlos)

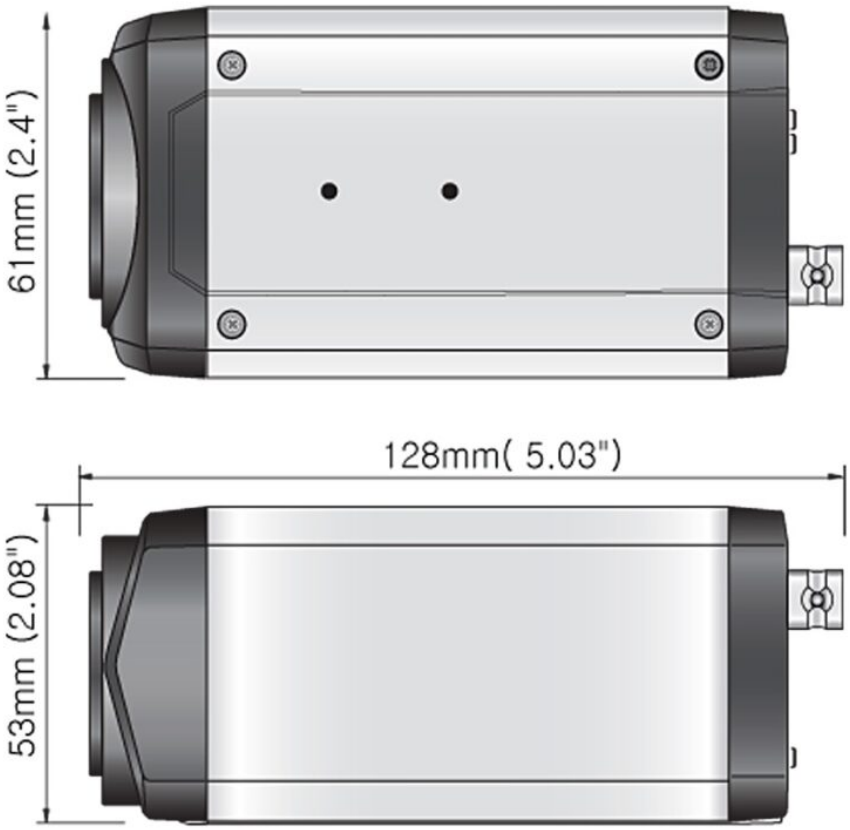


Abmessungen