GU-CI-BP4634P

4MP PTZ IR KI MIK LS

6768083

TECHNISCHES DATENBLATT



- Motorzoom 48°–115°
- 1/1,8" 4MP CMOS
- IR bis zu 40m
- Weißlicht bis zu 25m
- Video- & Audioanalyse
- Mikrofon & Lautsprecher
- Wetter- & Vandalschutz
- PoE oder 12 VDC

Aufnahmesensor	1/1,8" progressive Scan CMOS
Auflösung (max.)	2688 x 1520
Objektiv	2,8 – 12 mm, F1.2, motorisiert, Autofokus
Öffnungswinkel Video	27° – 59° (V), 55° – 141° (D), 48° – 115° (H)
Lichtempfindlichkeit	0,0007 Lux bei F1.2 (AGC ON)
Verschlusszeiten	1/5 – 1/20.000 Sek.
DORI Identifizieren	W: 6 m T: 13 m
DORI Erkennen	W: 12 m, T: 26 m
DORI Beobachten	W: 24 m T: 52 m
DORI Entdecken	W: 60 m T: 129 m
Beleuchtung	IR-Licht bis zu 40 m (umgebungsabhängig), Weißlicht bis zu 25 m, Smarter Wechsel von IR- & Weißlicht AN/AUS, Alarmlicht (weiß)
Tag/Nacht Funktion	Farbe/SW/auto mit Schwenkfilter
Gegenlichtkompensation	HLC, WDR (120 dB), BLC
Audio	Mikrofon, Lautsprecher, 1x IN, 1x OUT
Bildraten	Stream-1: bis zu 25 Bps (2688×1520) Stream-2: bis zu 25 Bps (1920×1080) Stream-3: bis zu 25 Bps (640×480)
Integration	ONVIF (Profil S, G, T, M), P2P, RTSP, ISAPI
Videokompression	H.264, H.264+, H.265, H.265+, MJPEG (nur Substreams)
Bitrate	256 KBps – 8 MBps
Bewegungserkennung	Ein, Aus, Bereichseinstellung, Empfindlichkeit
Objektklassifizierung	motorisierte Fahrzeuge, nicht motorisierte Fahrzeuge, Personen
Analysefunktionen	Sturzerkennung, Stolperdraht, Bereichsüberwachung, Einbruchserkennung, Nummernschilderkennung, Gesichtsdetektion, Gesichtserkennung, Objektüberwachung, Warteschlangen, Menschenansammlung, Branderkennung, Heatmap
Audioerkennung	Babygeschrei, Schüsse, plötzliche Pegeländerung, Hundebellen
Alarmaktionen	E-Mail senden, Alarmkontakt auslösen, Push-Benachrichtigung für GSVM App und C-WERK, auf FTP/Cloud hochladen, Videoaufzeichnung und/oder Einzelbildaufnahme auslösen, Nachricht auf dem Bildschirm anzei
Alarm-Eingänge	1x
Alarm-Ausgänge	1x
Privatzonenmaskierung	Bis zu 6 Zonen, Rechteck, Dynamische Verpixelung von Gesichtern

TECHNISCHES DATENBLATT

Funktionen	Resetknopf, Antiflicker, drei Datenströme, Spiegel, Passwortschutz, Privatzonen, IPAdressenfilter
Speichermedium	MicroSD-Kartenslot (max. 512 GB), NAS (NFS, SMB/CIFS)
Netzwerk	1x 10/100 Base T/TX (RJ-45 Buchse)
Netzwerkprotokolle	TCP/IP, HTTP, HTTPS, FTP, DHCP, DNS, DDNS, RTP, RTSP, NTP, UPnP, SMTP, SNMP, 802.1X, IPv4/IPv6, PPPoE
Schwenk-/Neigebereich	0° – 350°, 0° – 80°
Schwenk-/Neigegeschwindigkeit	0,6° – 54°/Sek. und 0,06°- 52°/Seck
Presets	255
Zulassung/Zertifizierung	CE, FCC, RoHS konform
Schutzklassen	NEMA 4X (NEMA 250-2018), IK10, IP67
Leistungsaufnahme	max. 13 W
Spannungsversorgung	PoE (802.3af), 12 V DC
Betriebstemperatur	-35 °C bis +60 °C
Abmessungen	153 x 119 mm (D x H)
Gewicht	1050 g
Sicherheit	Verschiedene Passwortebenen, Passwortschutz, kompliziertes Passwort, HTTPSVerschlüsselung, Digest-Authentifizierung für HTTP/HTTPS, IP-Adressfilter, WSSE und Digest- Authentifizierung für ONVIF, RTP/R
Objekte zählen	Eingang und Ausgang von Objekten wird gezählt und am Bildschirm angezeigt
Alarmauslösung	Videomanipulation, Netzwerk getrennt, IP-Adresse in Konflikt, Bewegung, verschiedene KI-Funktionen, plötzliche Tonzunahme-abnahme

Die leistungsstarke 4 MP Mini-PTZ-Kamera GRUNDIG GU-CI-BP4634P ist speziell für anspruchsvolle Überwachungsaufgaben konzipiert. Ausgestattet mit einem 1/1,8-Zoll-Sensor bietet sie eine beeindruckende Lichtempfindlichkeit von nur 0,0007 Lux (Farbe). Die Kamera verfügt über ein motorisiertes 2,8-12-mm-Objektiv und nutzt die Smart Dual Light-Technologie, die sowohl IR-LEDs als auch Weißlicht-LEDs für optimale Betrachtungsbedingungen verwendet. Die Kamera ermöglicht eine flexible Steuerung der Schwenk und Neigegeschwindigkeiten mit einem Schwenkbereich von 0° bis 350° und einer Geschwindigkeit von 0,6°/s bis 54°/s und eine Neigungsgeschwindigkeit von 0,06°/s bis 52°/s. Dank der IK10-Zertifizierung ist es vandalensicher und entspricht der NDAA Verordnung. Mit einer hohen Bildrate von 25/30 Bildern/s ist sie ideal für professionelle Überwachungslösungen. Die Spannungsversorgung erfolgt wahlweise mit 12 V DC oder PoE.

Neben der gewohnten Zuverlässigkeit bietet die SMART-Produktlinie von GRUNDIG Security zahlreiche Bildanalysefunktionen, unterstützt durch künstliche Intelligenz (KI). Nutzen Sie beispielsweise die LPR-Funktion, um Nummernschilder zu erkennen, oder die Gesichtserkennung, um Personen zu identifizieren. Oder reduzieren Sie die Anzahl von Falschalarmen, indem Sie Objekte als 'Fahrzeug', 'Person' oder 'Anderes' klassifizieren. Die SMART-Kameras von GRUNDIG Security sind in der Lage, Personen in Menschenmengen zu erkennen, die Anzahl der Köpfe zu zählen und die Länge von Warteschlangen, z. B. im Kassenbereich zu bestimmen. Dadurch helfen sie Ihnen, Ihre Ressourcen optimal einzusetzen. Sie informieren Sie auch, wenn unbefugte Personen vordefinierte Linien überschreiten oder bestimmte Bereiche betreten.

Zugriff über Netzwerk/Internet: GVMS (Windows-PC), GSVM (App für Android und iPhone)



Montageoptionen

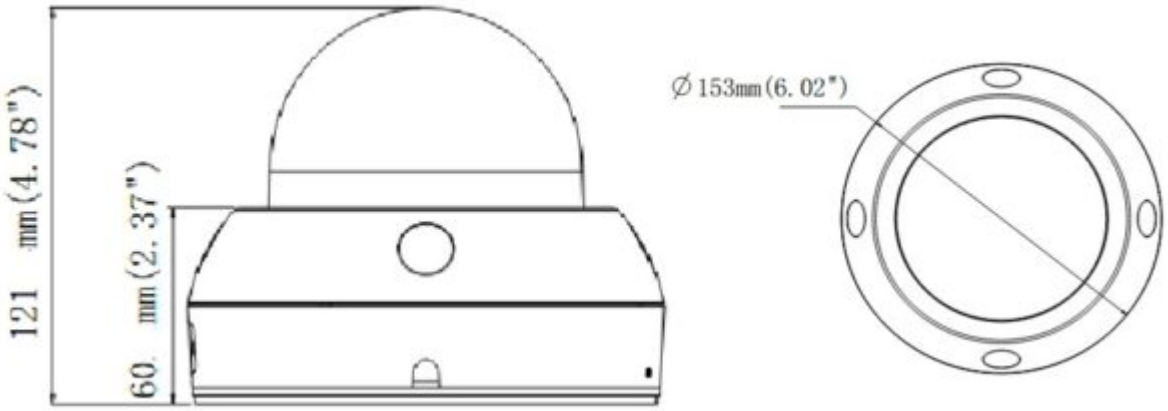

Abmessungen