GU-CI-BC5637T

5MP FIX IR KI IO

6768061

TECHNISCHES DATENBLATT



- Vario-Motorzoom 34°–107°
- 1/2,7" 5MP CMOS
- IR-Strahler bis zu 60m
- Video- & Audioanalyse
- PoE oder 12 VDC

Aufnahmesensor	1/2,7” progressive Scan CMOS
Auflösung (max.)	2880 x 1620
Objektiv	2,8 – 12 mm, F1.8 – 3.3
Öffnungswinkel Video	19° – 55° (V), 38° – 134° (D), 34° – 107° (H)
Lichtempfindlichkeit	0,004 Lux bei F1.6 (AGC ON)
Verschlusszeiten	1/5 – 1/20.000 Sek.
Beleuchtung	IR-Licht bis zu 60 m (umgebungsabhängig)
Tag/Nacht Funktion	Farbe/SW/auto mit Schwenkfilter
Gegenlichtkompensation	BLC, HLC, WDR (120 dB)
Audio	1x IN, 1x OUT
Bildraten	Stream-1: bis zu 25 Bps (2880×1620) Stream-2: bis zu 25 Bps (1280×720) Stream-3: bis zu 25 Bps (640×480)
Integration	ONVIF (Profil S, G, T, M), P2P, RTSP, ISAPI
Videokompression	H.264, H.264+, H.265, H.265+, MJPEG (nur Substreams)
Bitrate	256K Bps bis zu 8M Bps
Bewegungserkennung	Ein, Aus, Bereichseinstellung, Empfindlichkeit
Objektklassifizierung	Personen, motorisierte Fahrzeuge, nicht motorisierte Fahrzeuge
Analysefunktionen	Stolperdraht, Bereichsüberwachung, Einbruchserkennung, Nummernschilddetektion, Gesichtsdetektion, Gesichtserkennung, Objektüberwachung, Warteschlangen, Menschenansammlung, Heatmap
Audioerkennung	Hundebellen, Babygeschrei, Schüsse, plötzliche Pegeländerung
Alarmaktionen	E-Mail senden, Alarmkontakt auslösen, Push-Benachrichtigung für GSVM App und C-WERK, auf FTP/Cloud hochladen, Videoaufzeichnung und/oder Einzelbildaufnahme auslösen, Nachricht auf dem Bildschirm anzei
Alarm-Eingänge	1x
Alarm-Ausgänge	1x
Privatzonenmaskierung	Bis 4 Vierecke, variabler Größe
Bilddrehung	0°/180°, Korridormodus unterstützt
Speichermedium	MicroSD-Kartenslot (max. 512 GB), NAS (NFS, SMB/CIFS)
Netzwerk	1x 10/100 Base T/TX (RJ-45 Buchse)
Einstellbarkeit Kameramodul	3 Achsen
Sabotagefunktionen	verdreht, unscharf
Zulassung/Zertifizierung	CE, EAC, FCC, RoHS konform
Schutzklassen	IP67, NEMA 4X (NEMA 250-2018), IK10
Leistungsaufnahme	Max. 9,5 W
Spannungsversorgung	12 V DC, PoE (802.3af)
Betriebstemperatur	-40 °C bis +60 °C
Abmessungen	88 x 84 x 242 mm (B x H x T)
Gewicht	820 g

TECHNISCHES DATENBLATT

Die GRUNDIG GU-CI-BC5637T ist eine NDAA konforme 5 Megapixel Netzwerkkamera (IP), die neben IVS-Funktionen auch über neueste KI-Technologie verfügt. Intelligente Überwachung durch Erkennen und Klassifizieren von Personen und Fahrzeugen ermöglicht eine effektive und genaue Alarmauslösung. Die Tag/Nacht Kamera ist mit einem IR-Strahler ausgestattet und für den Innen- und Außeneinsatz (IP67) geeignet. Die Spannungsversorgung erfolgt wahlweise mit 12 V DC oder PoE.

Neben der gewohnten Zuverlässigkeit bietet die SMART-Produktlinie von GRUNDIG Security zahlreiche Bildanalysefunktionen, unterstützt durch künstliche Intelligenz (KI). Nutzen Sie beispielsweise die LPR-Funktion, um Nummernschilder zu erkennen, oder die Gesichtserkennung, um Personen zu identifizieren. Oder reduzieren Sie die Anzahl von Fehlalarmen, indem Sie Objekte als 'Fahrzeug', 'Person' oder 'Anderes' klassifizieren. Die SMART-Kameras von GRUNDIG Security sind in der Lage, Personen in Menschenmengen zu erkennen, die Anzahl der Köpfe zu zählen und die Länge von Warteschlangen, z. B. im Kassenbereich zu bestimmen. Dadurch helfen sie Ihnen, Ihre Ressourcen optimal einzusetzen. Sie informieren Sie auch, wenn unbefugte Personen vordefinierte Linien überschreiten oder bestimmte Bereiche betreten.

Zugriff über Netzwerk/Internet: GVMS (Windows-PC), GSVM (App für Android und iPhone)

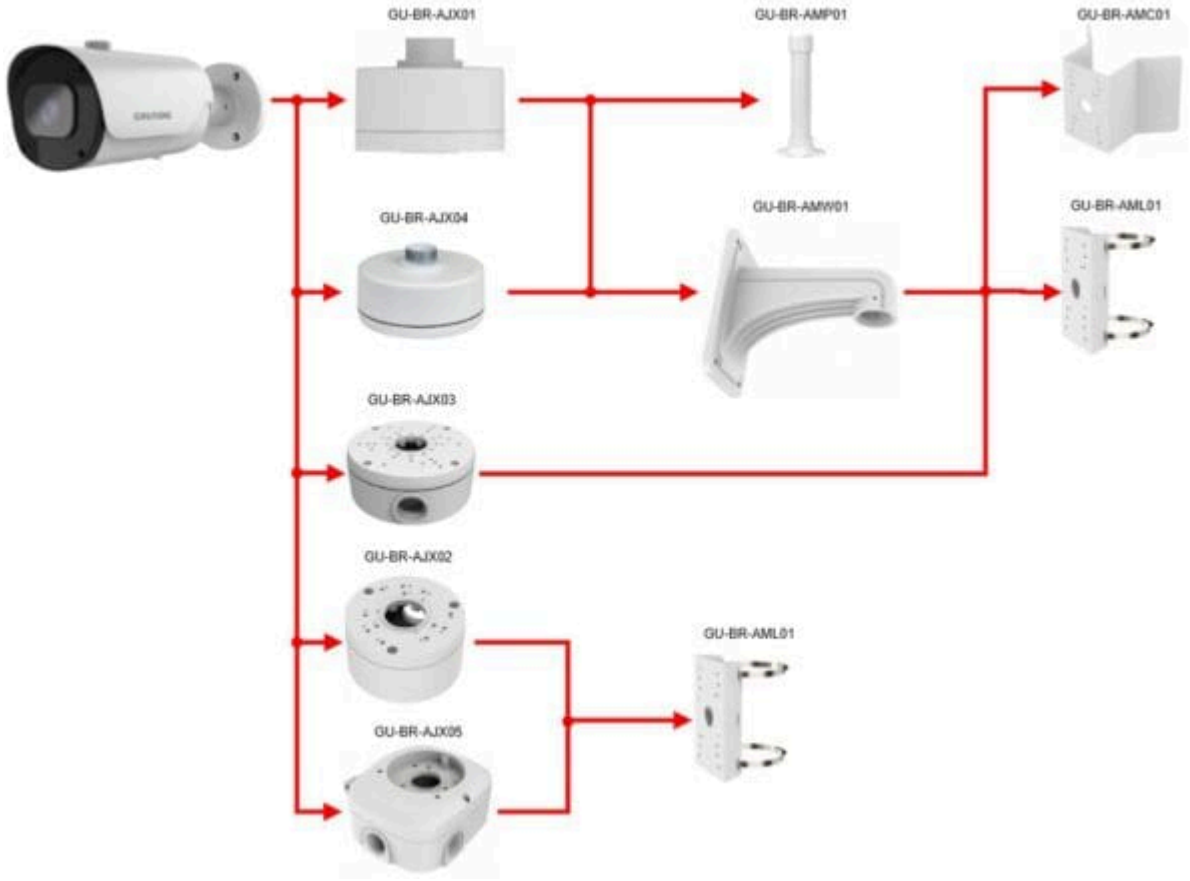

Montageoptionen

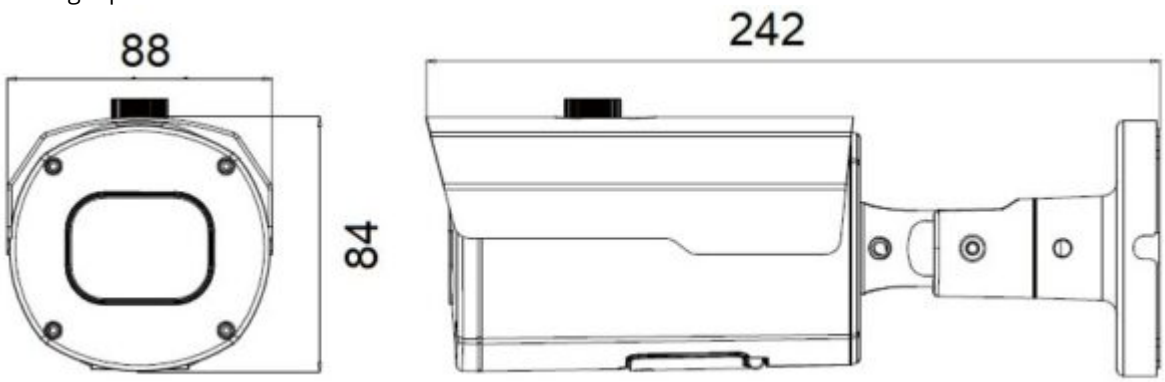

Abmessungen

TECHNISCHES DATENBLATT