GD-BR-AJX04

Anschlussbox

6767006

TECHNISCHES DATENBLATT

Farbe	weiß
Material	Aluminium Legierung
Zulassung/Zertifizierung	RoHS konform
Abmessungen	165 x 53 x 137 mm
Gewicht	545 g
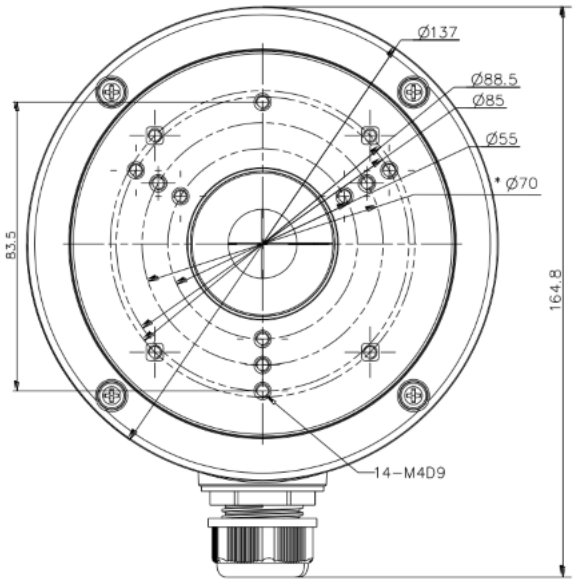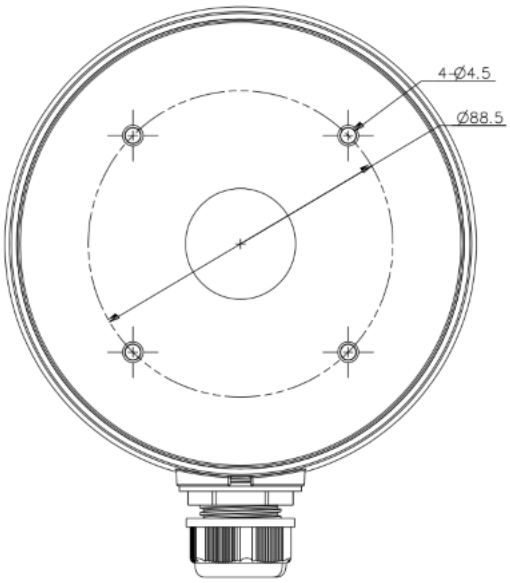
Anschlussbox für diverse GRUNDIG Kameras.