TECHNISCHES DATENBLATT

LUNA DK2200

2MP WDR IR Audio

6731401

Nicht mehr verfügbar - Nachfolgemodell
LUNA DK2200-P

- Fix-Objektiv **110°**
- CVI, TVI, AHD, FBAS
- 1/2,8" CMOS Sensor
- IR-Strahler bis 30m
- WDR 120dB
- Wettergeschützt (IP67)
- 3-Achsen Montage
- **Audioeingang**
- Versorgung 12 VDC

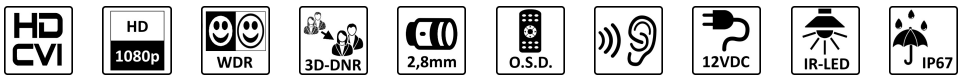

Abmessungen D x H	94 x 79,5 mm
Auflösung	1920 x 1080 Punkte
Betriebstemperatur	-40 °C bis +60 °C
Bildrate	max. 25 Bilder/s. bei 1920 x 1080 (Full HD)
Bildsensor	1/2,8" CMOS
Einstellbarkeit Kameramodul	3 Achsen
Gewicht	330 g
Horizontaler Bildwinkel	110°
IR-Reichweite	max. 30 Meter (je nach Reflexionen)
Lichtempfindlichkeit	Farbe: 0,004 Lux @F1.6, 30IRE
Leistungsaufnahme	max. 4,7 W
Material	Aluminium
Objektiv	2,8mm, F1.6
Schutzklasse (EN60529)	IP67
Spannungsversorgung	12 V DC, Buchse
Videoausgang	HD-CVI, TVI, AHD, CVBS (umschaltbar per DIP-Schalter am Kabel)
Gegenlichtkompensation	BLC, WDR (120db), HLC

Die LUNA DK2200 ist eine HD-CVI Mini Kugelkamera mit IR-Strahler (max. 30m) für den Innen- und Außeneinsatz (IP67). Umschaltbar über DIP-Schalter am Kabel kann das Signal über den BNC-Ausgang auch als CVBS, AHD oder TVI ausgegeben werden.

HD-CVI ist ein Standard zur Langstreckenübertragung (max. 800m) von HD-Videobildern (720p, 1080p) über konventionelle Koax-Kabel. Neben dem Video können auch Audiosignale und Daten über das gleiche Kabel übertragen werden. Der 1/2,8" CMOS Sensor liefert eine max. Auflösung von 2 Megapixel (1920x1080px) mit bis zu 25 Bilder pro Sekunde. Die Kamera ist mit einem 2,8mm Objektiv ausgestattet und verfügt über einen mechanischen IR Cut Filter (ICR). Einstellungen an der Kamera können

TECHNISCHES DATENBLATT

komfortabel über das Koaxialkabel im OSD (OnScreenDisplay) der Kamera vorgenommen werden.

Die Spannungsversorgung erfolgt über 12 VDC.
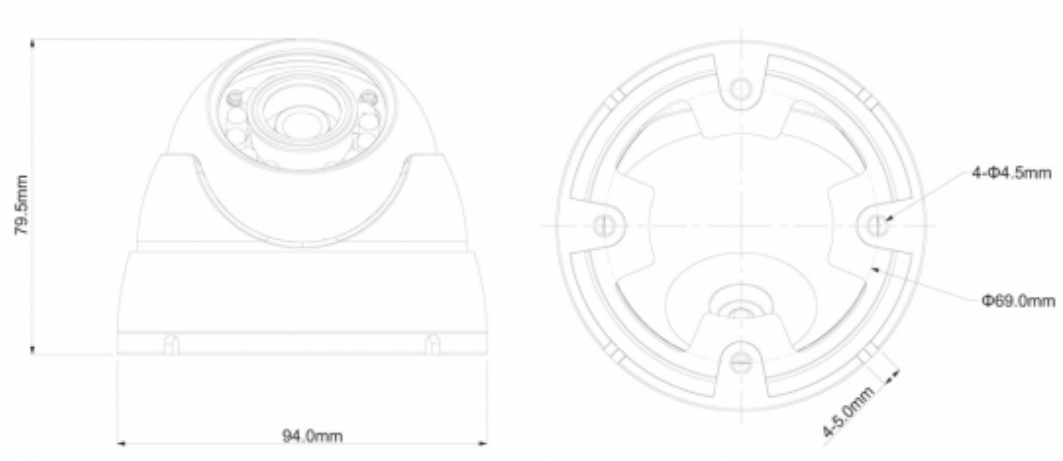
Montageoptionen
LUNA ZU1423 - Wandhalter
LUNA AB14 - Anschlussbox (rund, IP66)
LUNA ZU1617 - Anschlussbox (rund)