TECHNISCHES DATENBLATT

LUNA KT5400-T-35

4MP & Thermal KI IR

4071866

- Thermal Hybridkamera
- Video 4MP / Thermal 256x192px
- Video 71,2°/Thermal 50,6°
- Brandfrüherkennung
- Temperaturmessung
- KI-gestützte Videoanalyse
- IR Beleuchtung (bis 30m)
- Wettergeschützt (IP67)
- 12VDC oder PoE

Fusionmodus	3 (Warm color, cool color, Ironred)
Temperaturmodus	je 12x Punktuell, Linie, Bereich es werden max. 12 Regeln gleichzeitig unterstützt
Zulassung/Zertifizierung	u.a. CNPP
Video-Kompression	H.265, H.264M, H.264H, H.264B, MJPEG
Audio-Ausgänge	1x + integrierter Lautsprecher
Auflösung	Video: 2336 x 1752 px Thermal: 256 x 192 px
Betriebstemperatur	-30 °C bis +50 °C
Bildraten	Visuell/Thermal: bis 25 bps bei 50 Hz (Mainstream) bis 25 bps bei 50 Hz (Substream)
Aufnahmesensor	Visuell: 1/2,7" CMOS Thermal: Vanadium Oxide Uncooled FPA
Weißlicht	unterstützt
Farbe	weiß, schwarz
Gegenlichtkompensation	DWDR, BLC, HLC
Gewicht	900 g
Öffnungswinkel Video	Video: 71,2° (H) Thermal: 50,6° (H), 37,8° (V)
IR-Beleuchtung	Bis zu 30 m
Leistungsaufnahme	max. 14 W
Lichtempfindlichkeit	0,05 Lux @F1.6
Netzwerk-Protokolle	HTTPS, HTTP, TCP, ARP, RTSP, RTP, UDP, RTCP, SMTP, FTP, DHCP, DNS, DDNS, PPPOE, IPv4/v6, SNMP, QoS, UPnP, NTP
Schutzklasse (EN60529)	IP67
Spannungsversorgung	12 V DC, PoE (802.3af)
Tag/Nacht Funktion	Automatisch, einstellbar
Typ	IR Kamera (IP) mit Thermalunterstützung
Videoanalyse (IVS)	Stolperdraht, Eindringen, Feuer- und Rauchererkennung mit Alarm, Temperaturmessung mit Alarm, Fahrzeug- und Personenklassifizierung, Cold & Hotspot Ermittlung
Temperaturmessung	Low: -20 °C ~ +150 °C High: 0 °C ~ +550 °C
DRI-Entfernung Fahrzeug	Thermal: D: 389 m R: 97 m I: 49 m
DRI-Entfernung Person	Thermal: D: 146 m R: 38 m I: 19 m

LUNA KT5400-T-35

4MP & Thermal KI IR

4071866

TECHNISCHES DATENBLATT

Thermische Empfindlichkeit	< 50 mK (@f/1.0, 25 Hz, 300 K)
Spektralbereich	8 ?m - 14 ?m
Pixel Pitch	12 ?m
Verstärkungsregelung (AGC)	Automatisch, Manuell
Netzwerk	10/100 Base-TX Ethernet (RJ45) RS-485
Integration	ONVIF (Profile S, G, T), CGI, P2P
ROI Funktion	unterstützt
Weißabgleich	automatisch, manuell, natürlich, Straßenlampe, Outdoor
Abmessungen	90,4 x 90,1 x 205,5 mm (B x H x T)
Objekterkennung	Perimeter-Schutz durch KI-basierte Objektklassifizierung reduziert die Anzahl der Fehlalarme, verursacht durch Tiere, Bäume, Schatten usw.
Alarm-Ausgänge	1x
Alarm-Eingänge	1x
Objektiv	Video: f=4 mm F1.6 Thermal: f=3,5 mm F1.0
Speichermedium	MicroSD Kartenslot (bis 256 GB)
Audio-Eingänge	1x
Branderkennung	Bis zu 22 m (Brandgröße 0,2 m x 0,2 m, Umgebung: 23°C / 60% rel. Luftfeuchtigkeit)
Rauschunterdrückung	2D NR, 3D NR
Bilddrehung	0°/90°/180°/270°
Verschlusszeiten	1/3 - 1/30.000 Sek.
Smarte Beleuchtung	
MOD (Minimale Objekt Distanz)	Visuell: 1,0 m Thermal: 0,5 m

Die IP-Kamera LUNA KT5400-T-35 ist eine IP Thermal/Video Hybridkamera für den Innen- und Außeneinsatz (IP67) mit IR-Unterstützung (bis 30 m). Die Kamera liefert im normalen Videomodus eine Auflösung von bis zu 2336 x 1752 (f = 4 mm), der Uncooled VOx Thermal Sensor arbeitet mit einer Auflösung von 256 x 192 px (f = 3,5 mm). Normal- und Thermalbild können separat gewählt oder auch in verschiedenen Modi übereinander gelegt werden. Die Kamera verfügt außerdem über spezielle Funktionen zur Erkennung von Feuer und rauchenden Personen sowie eine Temperaturauswertung. Zusätzlich stehen noch Videoanalysefunktionen (IVS) zur Verfügung. Die Bilder können über zwei unabhängige Streams mit den aktuellen Kompressionsverfahren abgerufen werden. Über den integrierten MicroSD Kartenslot kann eine Datenaufzeichnung direkt an der Kamera erfolgen. Die Spannungsversorgung erfolgt wahlweise über 12 V DC oder PoE.

Bei einem Brand zählt meist jede Sekunde. Diese Wärmebildkamera von LUNA verfügt über eine einzigartige Brandfrühkennung. Diese detektiert bereits eine Rauchentwicklung sowie extreme Temperaturabweichungen. Darüber hinaus ist ein eine zuverlässige Detektion auch in sehr staubigen Umgebungen möglich, an denen konventionelle optische Systeme an Ihre Grenzen stoßen.

Hinweis: Die Angaben zu DRI in den Spezifikationen beziehen sich auf den Thermalteil der Kamera und sind wie folgt definiert:
D - Detektion: Erkennt Objekte, kann aber ihre Eigenschaften nicht erkennen (Bedingung: Objekt > 3,6 Pixel).
O - Objektklassifikation: Klassifiziert Objekte in allgemeine Kategorien, wie Menschen,

LUNA KT5400-T-35

4MP & Thermal KI IR

4071866

Fahrzeug (Bedingung: Objekt > 14 Pixel).
I - Identifikation: Klassifiziert Objekte in bestimmte Kategorien basierend auf ihren Eigenschaften, wie z.B. Auto (Bedingung: Objekt > 28 Pixel).

Zugriff über Netzwerk/Internet: lunaCMS (Windows-PC), LunaViewer (App für Android und iPhone) - alle Clientprogramme sind kostenfrei

Montageoptionen:

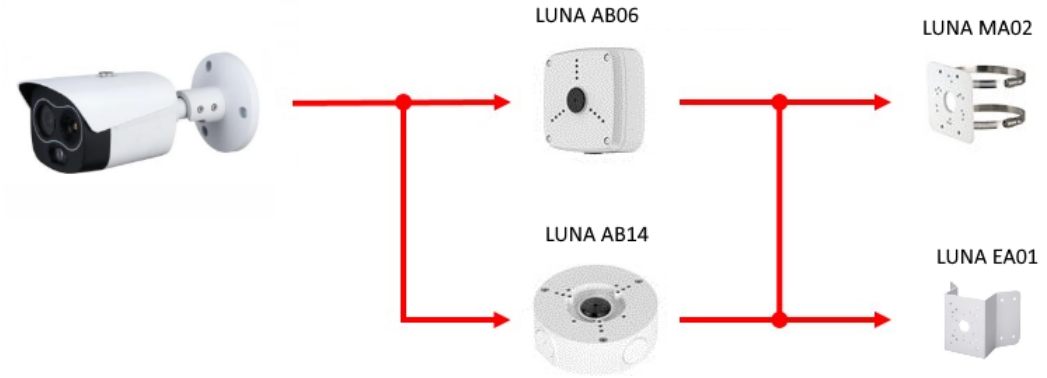
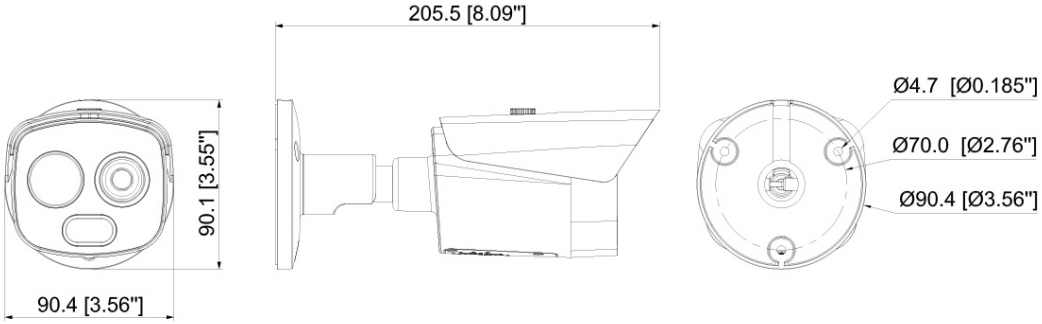
Abmessungen: