TECHNISCHES DATENBLATT

LUNA TH01

Halterung

4071781

- 3-axiale Gehäusehalterung

Abmessungen	115 x 98,8 x 115 mm (B x H x T)
Farbe	
Tragkraft	
Gewicht	
Material	
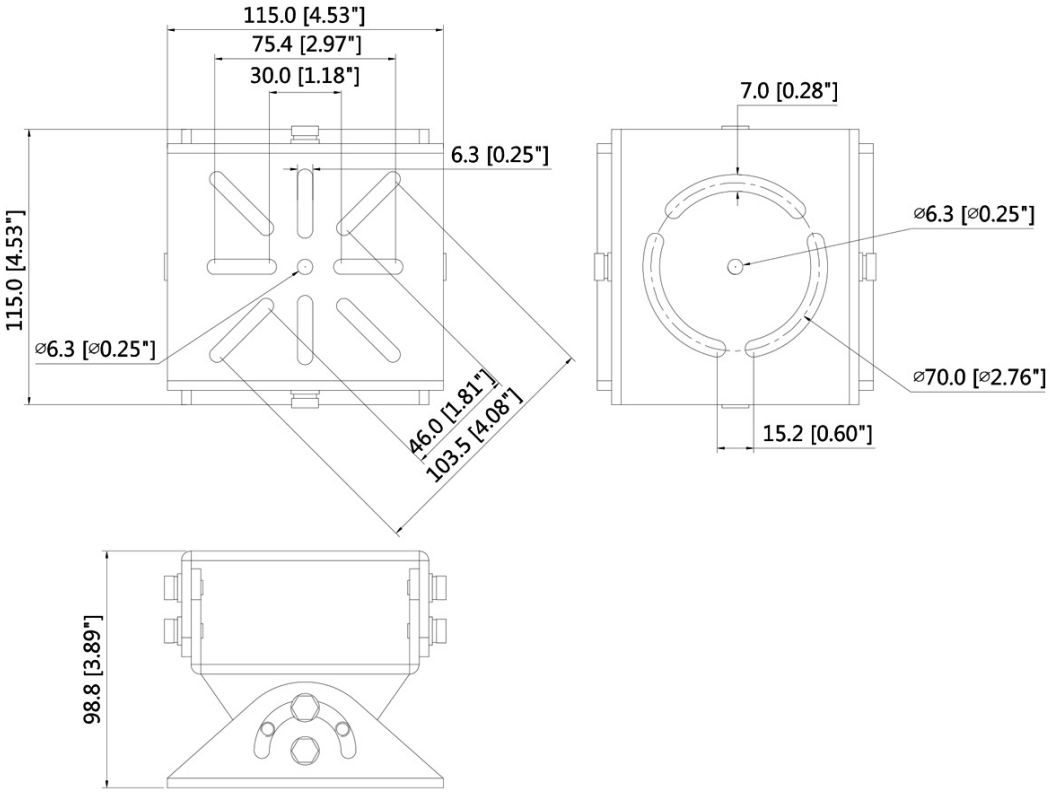
Die Gehäusehalterung dient zur Befestigung der Kamera auf einer ebenen Fläche. Sie läßt sich in 3 Ebenen justieren.